1	ZESTAW PAP TERMOZGRZEWALNYCH NRO–KLASA BROOF (t1) – WG CERTYFIKATU/DEKLARACJI PRODUCENTA ZEST. PAP
2	IZOLACJA TERMICZNA PIANĄ PIR 12cm
3	PRZEKRYCIE DACHU (ISTNIEJĄCE) Z BLACHY TRAPEZOWEJ
4	STROPODACH WENTYLOWANY – OTWORY ø15cm W ŚCIANACH ZEWNĘTRZNYCH 16SZT. W KAŻDEJ ŚCIANIE PODŁUŻNEJ, WYWIEW OTWOREM ø15cm
5	ISTNIEJĄCE WARSTWY GR.10cm, WEŁNY MINERALNEJ NA STROPIE ŻELBETOWYM
6	STROP ŻELBETOWY

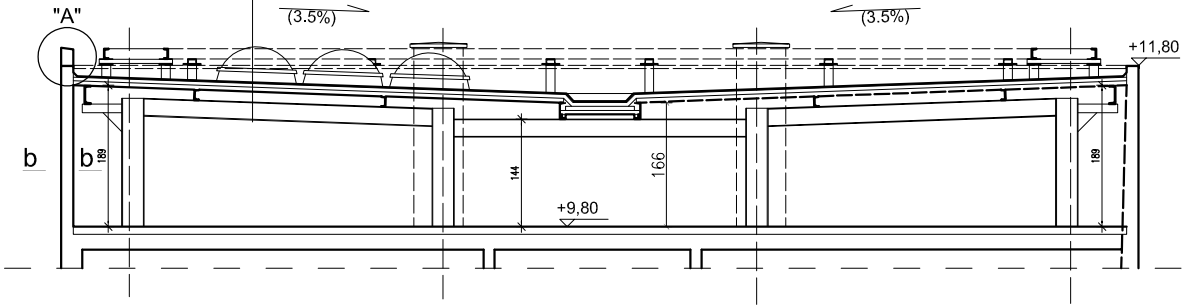

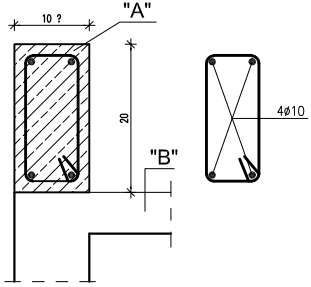

Legenda:

"A" ATTYKA ŻELBETOWA PONAD DACHEM

"B" ISTNIEJĄCE BETONOWE PRZEKRYCIE NA BLASZE TRAPEZOWEJ KONSTRUKCYJNEJ

Zakład Projektowania i Nadzoru „EFEKT-BUD" Antoni Cieśla 85-540 Bydgoszcz ul. Średnia 62			
Nazwa projektu	Remont ścian zewnętrzynch stropodachu remont dachu budynku "C"		
Adres:	87-600 Lipno, ul. Nieszawska 6		
Inwestor	Szpital Lipno Spółka z o. o. 87-600 Lipno, ul. Nieszawska 6		
Nazwa rysunku	Przekrój		Skala 1:50, 1:5
Projektant specjalności konstrukcyjnej	mgr inż. Jolanta Moskalek nr UAN-KZ-7210/51/87		Podpis
Asystent	mgr inż. Antoni Cieśla upr. UAN-NB-7210/134/84		Podpis
Studium: Projekt Wykonawczy	Branża: Budowlana	Data: 27. 07. 2026r.	Nr rysunku: PW/6